Fiche TECHNIQUE

SPEC sheet

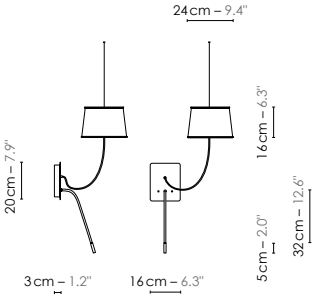

Body

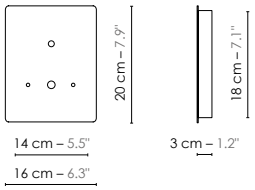

Wall plate

DESIGNHEURE
LIGHTING
ÉDITION — FRANCE

www.designheure.com
contact@designheure.com
Tel : 33 (0)4 67 53 99 63

La collection " Nuage " est un concept élégant et ingénieux d'éclairage nomade. Sa légèreté et son adaptabilité en font le best-seller des collections Designheure.
Simplicité et pureté des lignes de cette collection intemporelle et universelle. L'abat-jour de forme triangulaire produit une lumière bien particulière, découpant l'espace de façon architecturale. Sa ligne élégante apparentée à la proue d'un bateau est rehaussée par le cordon textile. L'offre sur mesure de cette collection permet de créer des projets uniques."

" Nuage " is a stylishly designed and cleverly made lighting system. Its lightness and adaptability has made it Designheure's bestselling collection.
Chosen for its simplicity and pure lines, this timeless collection takes its inspiration from the prow of a ship. The triangular shade produces a unique light, cutting through space as a boat does through the sea. Elegant lines, enhanced by the textile cord, make Nuage a favorite in both residential and commercial spaces.

Model	**Applique suspendue/Pendant wall lamp Petit Nuage avec Liseuse LED**		
Reference	**Aspnled**		
Collection	**Nuage**		
Designer	Hervé Langlais		
Environnement	Intérieur/Interior		
Dimensions	Hauteur plafond/Ceiling height :	Néant	None
	Dim. totales/Total dim. :	Dimensions réglables	Adjustable dimensions
	Abat-jour/Lampshade :	L. 24 x l. 24 x H. 16 cm	L. 9.4" x l. 9.4" x H. 6.3"
	Boîtier électrique/ Electrical power supply :	L. 18 x l. 14 x H. 3 cm	L. 7.1" x l. 5.5" x H. 1.2"
	Fil textile/Textile cord :	0,6 m	2.0'
	Câble acier/Steel cable :	2 m	6.6'
Electricity	Tension :	100-127 V 60 Hz	
	Douille/Socket :	E12	
	Ampoule/Bulb :	1 X Max 60 W - Non fournie/Not included	
	Type d'ampoule/Type of bulb :	Ampoule LED/LED bulb H. max 80 mm/H. max 3.1"	
	Liseuse LED/LED Reader	LED 1 W - Fournie/Included	
Materials	Tissus ou laqué, acier laqué, fil tissé coloré, câble acier Fabric or lacquered, lacquered steel, colored textile cord, steel cable.		
Custom made See website	Possibilité d'ajout de longueurs de fils et câbles/Adding of cords and cables lenght possible. Possibilité de coloris sur mesure/Custom made colors possible		
Colors ref. See website	Aspnledb	Blanc diffusant/White diffusing	
	Aspnledbbn	Blanc bordure noire/White black border	
	Aspnledbcu	Blanc / Cuivre rose/White / Pink copper	
	Aspnledcubv	Cuivre / Cuivre rose bordure verte/Copper / Pink copper green border	
	Aspnledjo	Jaune / Or/Yellow / Gold	
	Aspnledbo	Bleu / Or/Blue / Gold	
	Aspnledgo	Gris / Or/Grey / Gold	
Weight	Net/Net :	1,3 kg	2.9 lbs
	Brut/Gross :	3,2 kg	7.1 lbs
Shipping	Nbre de colis/Nber of packs : 1		
	Dimensions :	49 x 49 x 30 cm	19.3'' x 19.3'' x 11.8''
Certifications			