Fiche TECHNIQUE

SPEC sheet

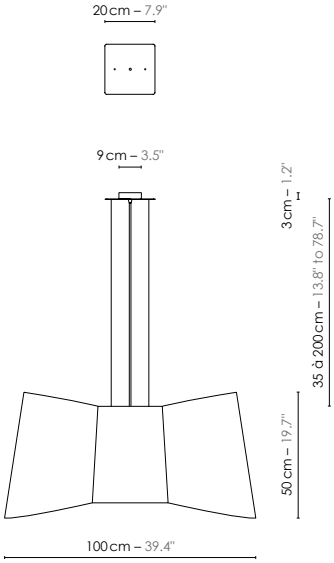

Body

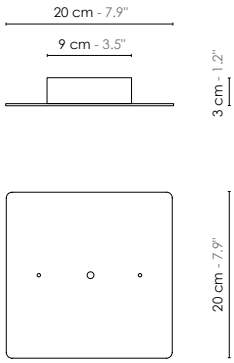

Canopy

DESIGNHEURE
LIGHTING
ÉDITION — FRANCE

www.designheure.com
contact@designheure.com
Tel : 33 (0)4 67 53 99 63

''Chic et décalé, le noeud papillon est masculin autant que féminin ! C'est l'accessoire typiquement dandy, le reflet d'une allure élégante et osée... avec un petit grain de folie. Emmanuelle Legavre s'en inspire et signe pour Designheure, Couture, véritable clin d'oeil à cet incontournable accessoire de mode.
Pimpante et stylée, la collection '' Couture '' habille tous les espaces avec panache et raffinement et nous montre à quel point la frontière entre la mode et le design est très souvent ténue.''

''Chic and quirky, the bow tie is a quintessential dandy fashion accessory—a reflection of an elegant and daring look, with a touch of whimsy. Acknowledging this fashion sensibility, Emmanuelle Legavre has created her collection " Couture ", for Designheure. Stylish and staggered, the collection dresses up spaces with elegant panache and shows that the boundary between fashion and design is very often a myth.''

Model	**Suspension/Pendant light XXL Couture**		
Reference	**Sxxlct**		
Collection	**Couture**		
Design	2014		
Designer	Emmanuelle Legavre		
Environnement	Intérieur/Interior		
Dimensions	Hauteur plafond/Ceiling height :	+ 2,5 m	+ 8.2'
	Dim. totales/Total dim. :	L. 100 x l. 36 x H. 253cm	L. 39.4'' x l. 14.2'' x H. 99.6''
	Dim. min./Min. dim. :	L. 100 x l. 36 x H.min 88cm	L. 39.4'' x l. 14.2'' x H.min 34.6''
	Abat-jour/Lampshade :	L. 100 x l. 36 x H. 50 cm	L. 39.4'' x l. 14.2'' x H. 19.7''
	Plaque carré/Metal plate :	L. 20 x l. 20 cm	L. 7.9'' x l. 7.9''
	Boîtier électrique/ Electrical power supply :	Ø 10 x H. 3 cm	Ø 3.9'' x H. 1.2''
	Fil textile/Textile cord :	2 m	6.6'
	Câble acier/Steel cable :	2 x 2 m	2 x 6.6'
Electricity	Tension :	100-127 V 60 Hz	
	Douille/Socket :	E26	
	Ampoule/Bulb :	2 X Max 60 W - Non fournie/Not included	
	Type d'ampoule/Type of bulb :	Globe LED/LED Globe	
Materials	Tissus, acier laqué, fil tissé coloré, câble acier Fabric, lacquered steel, colored textile cord, steel cable.		
Custom made See website	Possibilité d'ajout de longueurs de fils et câbles/Adding of cords and cables lenght possible. Possibilité de coloris sur mesure/Custom made colors possible		
Colors ref. See website	Sxxlctbn	Blanc / Noir/White / Black	
	Sxxlctrn	Rose pâle / Noir/Light pink / Black	
	Sxxlctbpdp	Blanc / Pied-de-Poule/White / Houndstooth	
Weight	Net/Net :	2,3 kg	5.1 lbs
	Brut/Gross :	11 kg	24.2 lbs
Shipping	Nbre de colis/Nber of packs : 1		
	Dimensions :	109x51x64 cm	42.9''x20.1''x25.2''
Certifications			